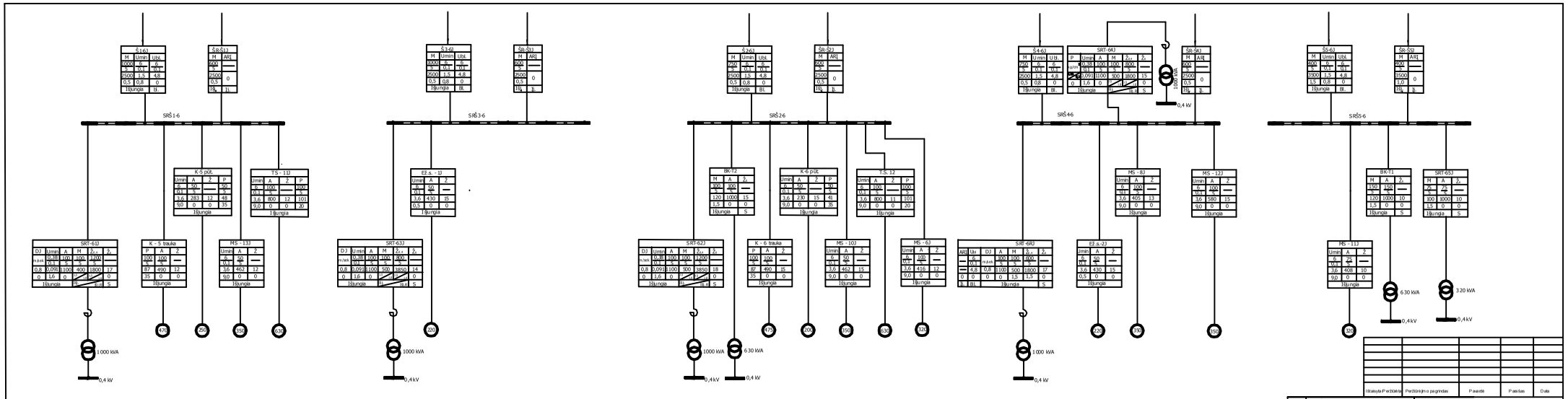

Išrašyta Per2006 m.	Peržiūrėjo programas	Pasirašė	Pavardė	Data

AB"KAUNO ENERGIJA"

PETRAŠIŪNŲ ELEKTRINĖ
Elektros laboratorija

[redacted]

6kV SR RAA SELEKTYVUMO SCHEMA NR.160.300.1.2

ŠILUMOS GAMYBOS TARNYBA

Lapai | Lapa
1 | 1